ROTACOD
アブソリュート単回転エンコーダ

シリーズ **ASC85**

・高精度光学検出
・分解能 25 ビット
・貫通中空シャフト、径 50mm ϕ
・高精度モータのフィードバックやレーダシステムに最適
・ステンレス製堅牢なハウジング

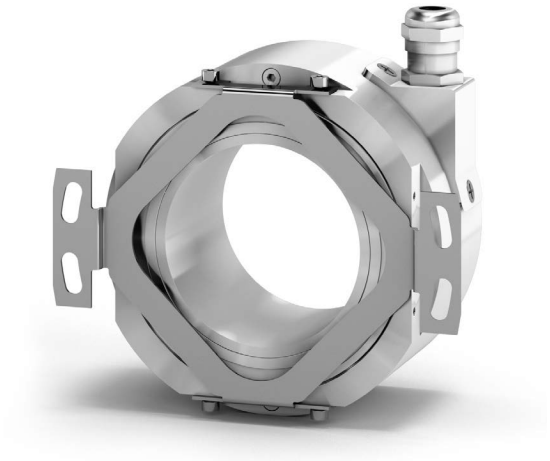

ASC85

環 境 仕 様	
ショック	250 g, 6 ms 、 CEI EN 60068-2-27 規定準拠
振動	10 g, 5-2000 Hz CEI EN 60068-2-6 規定準拠
保護規格	IP65
操作温度範囲	-40°C +100°C
保存温度範囲	-40°C +100°C（湿度 98%、結露無き事）

機 械 的 仕 様	
外形寸法	図面参照
中空シャフト径	Ø 50 mm
シャフト荷重（軸、半径方向）	最大 40N
シャフト回転速度	2,000rpm で連続運転
始動トルク（20℃にて）	0,25 Nm(代表値)
ベアリング寿命	最短 400x10^6回転. (最短 10^9回転. 最大シャフト荷重 20 N にて.)
電気結線	ケーブル出力 2 m or M12 12 pin, M23 12 pin インラインコネクター
重量	~ 880 g
オプション	追加ケーブル長

電 気 的 仕 様	
分解能	最高 25 ビット
精度	± 0,005°
出力回路	アブソリュート：SSI、BiSS-C モード インクレメンタル：4096 PPR, 1Vpp, AB/AB
出力コード	グレイコード
位置情報更新レート	最高 8µs
電源	+5Vdc ±5%, +10Vdc +30Vdc
電力消費	0,9 W
保護回路	極性反転、短絡保護
EMC	電磁耐性、EN-61000-4-2、 EN-61000-4-4 準拠
光電素子寿命	最短100,000時間
機能（SSI 仕様のみ）	•計数方向(入力) • ゼロ設定/プリセット (入力)

材 質	
フランジ	ステンレススチール、非磁性、UNI EN 4305
ハウジング	ステンレススチール、非磁性、UNI EN 4305
ベアリング	ABEC5
シャフト	ステンレススチール、非磁性、UNI EN 4305

テクノロジーリンク株式会社
TECHNOLOGYLINK,LTD.
〒171-0022 東京都豊島区南池袋 3-18-35
OK ビル 2 階
Tel: 03-5924-6750 Fax:03-5924-6751
E-mail: sales@technology-l.com
URL: http://www.technology-link.jp

付 属 品	
EPFL121H:	M23 12 ピンコネクタ
EM12F12:	M12 12 ピン対コネクタ
EC-CR12F-S28-T12-xx:	コードセット Xm、M23 コネクタ
EC-M12F8-LK-M8-xx:	コードセット M23 コネクタ

仕様は予告なしに変更される場合があります。

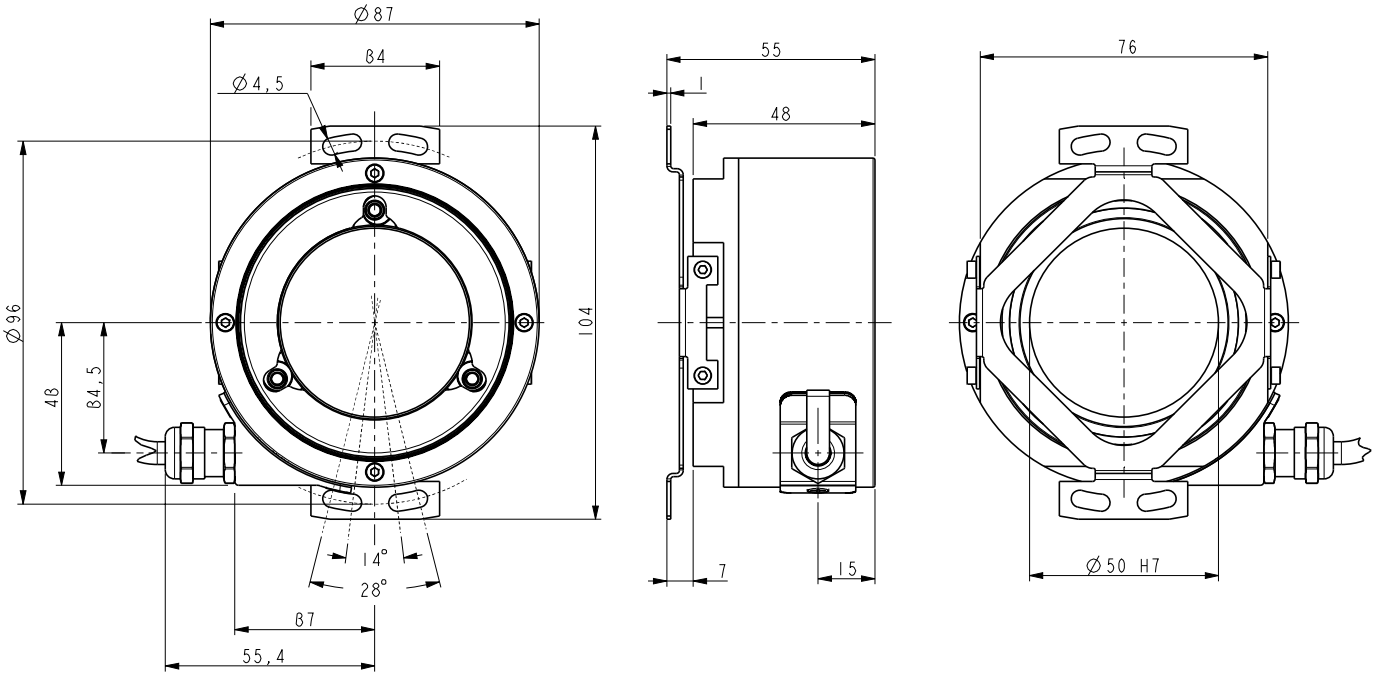

ASC85

発注コード

ASC85	XX Ⓐ	/	XXX Ⓑ	-	XX Ⓒ	-	X Ⓓ	XX Ⓔ	/Sxxx Ⓕ

Ⓐ 分解能
25 = 33554432 cpr

Ⓑ 出力回路
SC1 = BiSS C モード + 4096 PPR sin/cos +5Vdc ±5%
SC2 = BiSS C-モード + 4096 PPR sin/cos +10Vdc +30Vdc
GG1 = SSI, MSB 並び, グレー + 4096 PPR sin/cos +5Vdc ±5%
GG2 = SSI, MSB 並び, グレー + 4096 PPR sin/cos +10Vdc +30Vdc

Ⓒ シャフト径
50 = 50 mm

Ⓓ ケーブル取り出し
R = 半径方向

Ⓔ 結線
L2 = ケーブル出力 2 m
L5 = ケーブル出力 5 m
M0,5 = 0,5 m ケーブル + M12 内装プラグ
M2 = 2 m ケーブル + M12 内装プラグ
MM0,5 = 0,5 m ケーブル + M23内装プラグ
MM2 = 2 m ケーブル + M23 内装プラグ

Ⓕ 特別仕様